SPINTEC®
ESKILSTUNA SWEDEN

MANUAL

FREKVENSOMFORMARE

SF 750

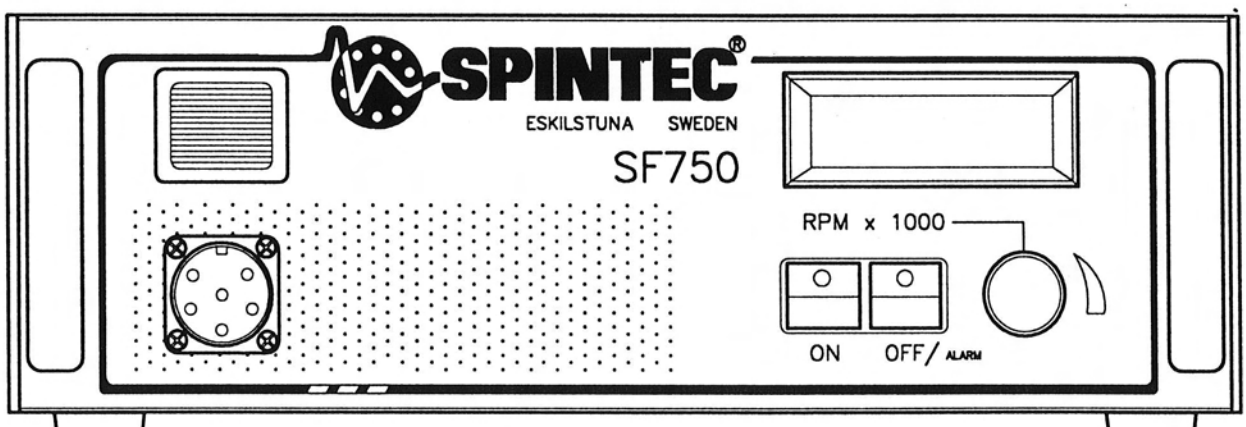

SPINTEC®
BOX 303 • S-631 04 ESKILSTUNA • SWEDEN
TEL+46 16125470 • FAX+46 16140404
E-MAIL spintec.ab@spintec.se
INTERNET www.spintec.se

SF750 DWG

Nr	Ant	Ändring	Datum	Inf	Godk

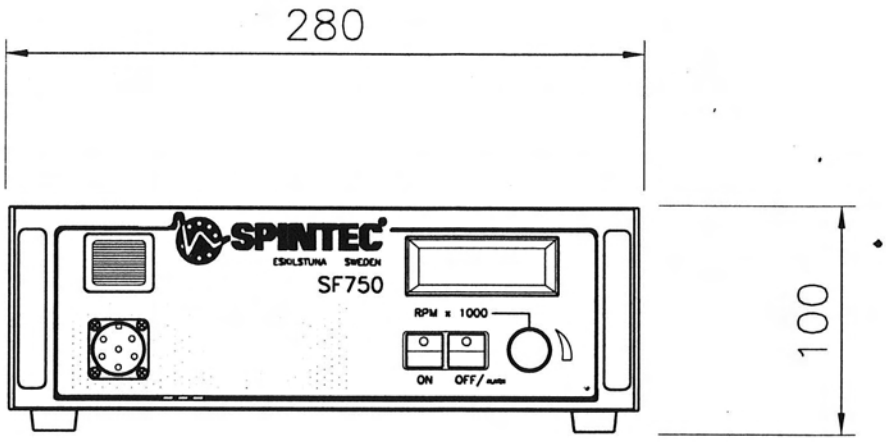

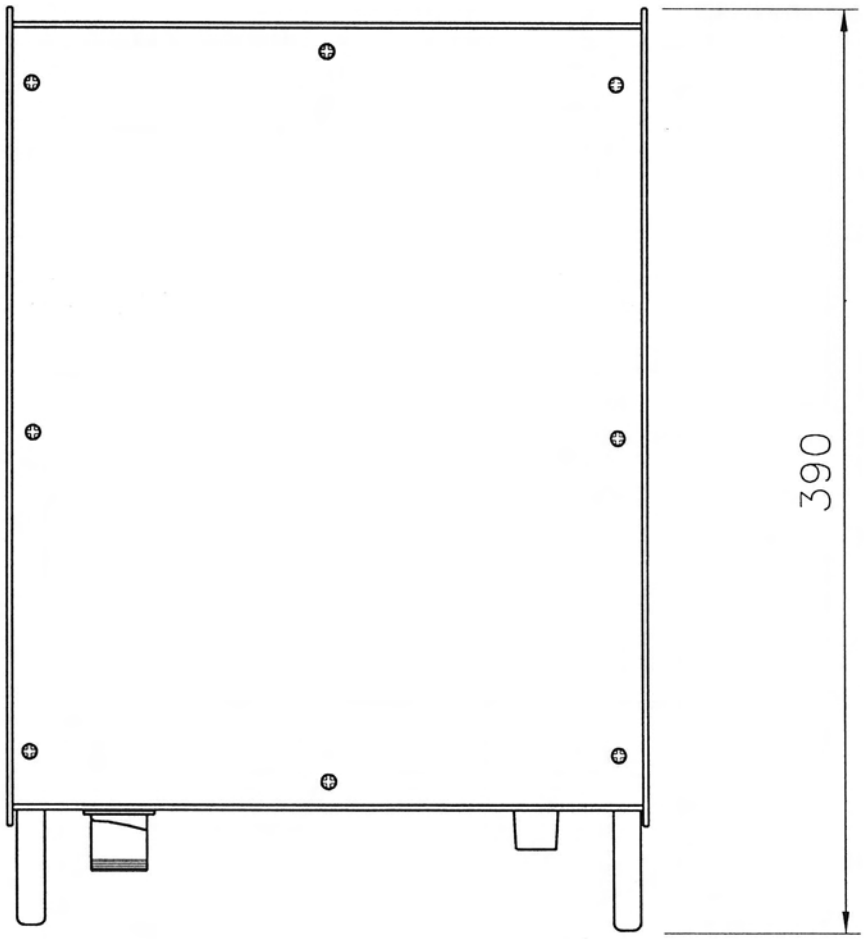

Det.nr	Ant	Benämning	Material	Dimension	Anmärkning

Konstr	Ritad	Kop	Kontr	Stand	Godk	Skala	Ersätter	Ersatt av
T.J.								

SPINTEC

Frekvensomformare
SF 750
Huvudmått

Filnamn: sf751
Datum: 980416
Ritning.nr: SF 751

SPINTEC®
ESKILSTUNA SWEDEN

Nr. A 168 010
Dat. 961023

SPECIFIKATION
OMFORMARE SF750

Spänning in:	1-fas, 220-240 V, 50-60 Hz.
Säkring:	2 st T6,3A, i nätbrunn/filter.1 st 400 mA, invändigt på bottenkortet.
Max uteffekt:	750 W kontinuerligt. 850 W momentant.
Spänning ut:	3-fas, 10-63 V.
Frekvens ut:	240-1500 Hz.
Varvtalsområde:	14-90 krpm.
Max ström ut:	14.5 A rms/fas.
Utgångskontakt:	6-pol. Skärmat utförande.
Start/stopp:	Separata On- och OFF-knappar på fronten eller via ingång för extern styrning.
Mjukstart:	Motorn startas från lägsta varvtal och når succesivt inställt varvtal. Ökningshastigheten kan ställas in, liksom även minskningshastigheten.
Bromsning:	Genom intern omställning kan motorn automatiskt bromsas vid avstängning. Bromsperiodens längd kan ställas in.
Varvtalsdisplay:	Visar inställt varvtal i krpm (varv/min x 1000). Displayen kan även användas för att visa utström, utspänning eller inställd tripgräns för utström, genom intern omställning.
Skyddsautomatik:	Bryter utspänningen vid överbelastning eller felaktig utspänning. Strömgräns för brytning (tripgräns) kan ställas in.
Felindikering:	Stopp via extern PTC-motstånd, eller p g a internt fel i utgångsstegen, indikeras med blinkande röd lysdiod i OFF-knappen. Stopp p g a överbelastning av motorn indikeras med fast sken i OFF-knappen.
Extern styrning:	Genom koppling till en intern plint kan PTC-motstånd för temperatur-skydd kopplas in. Vidare finns optoisolerad styrning av ON/OFF med +24 V. Varvtalet kan styras med yttre spänning (5, 10 och 24 V) eller strömslinga (20 mA).

SPINTEC®
ESKILSTUNA SWEDEN

Reläutgång:	Inkopplad utspänning (ON-läge) indikeras med en fri reläväxling.
Storlek:	Bredd x djup x höjd = 280 x 386 x 96 mm inklusive fötter och handtag.
Vikt:	9 kg.

SPINTEC®
ESKILSTUNA SWEDEN

Nr. A 168 012
Dat. 961023

TRIMMNINGSANVISNING
OMFORMARE SF750

---

1. DIL-omkopplare

SW1		NORMALT	
1.	VRPM	on	Display visar inställt varvtal. (RPM x 1000).
2.	VOUT	off	Display visar utspänning. (V ras fas-fas).
3.	IOUT	off	Display visar utström. (A ras/fas med DP2 on).
4.	ITRIP	off	Display visar tripgräns för utström. (A ras/fas med DP2 on).
5.	BRAKE	off	Bromsning av motorn vid avstängning.
6.	SD	off	Stänger av utgångsstegen.
7.	OP	off	Används ej (option för logikkretsen).
8.	LOOP	off	Styrning av varvtal med extern strömslinga.

SW2		NORMALT	
1.	24 V	off	Styrning av varvtal med extern spänning 0-24 V.
2.	10 V	off	Styrning av varvtal med extern spänning 0-10 V.
3.	5 V	off	Styrning av varvtal med extern spänning 0-5 V.
4.	POT	on	Styrning av varvtal med potentiometer (ratt på fronten).
5.	DP3	off	Dispaly visar 3 decimaler.
6.	DP2	off	Dispaly visar 2 decimaler (strömmätning).
7.	DP1	on	Dispaly visar 1 decimal (varvtal eller spänning).
8.			Används ej.

2. Trimpotentiometrar

FRÅN VÄNSTER TILL HÖGER PÅ BOTTENKORTET (MAIN PCB).

P8	-VRAMP	Ändringshastighet för avtagande varvtal.
P7	+VRAMP	Ändringshastighet för ökande varvtal.
P4	ITRIP	Tripgräns för utström (0-15 A). Ställs in med SW1:4 i läge on.
P6	BRAKE	Längd av bromspuls (0.5-5 s).
P1	VRPM	Kalibrering av spänning till varvtalsinstrument (10 kHz <TP13> ger 1.00 V <TP14>).
P5	RPM/V	Inställning av frekvensband, varvtal/Volt ut-spänning.
P2	VMAX	Inställning av maximal utspänning (och varvtal).
P3	VMIN	Inställning av minimal utspänning (och varvtal).

SPINTEC®
ESKILSTUNA SWEDEN

3. INSTÄLLNING AV FREKVENSBAND (ÖBERG BAND)

1. Ställ SW1:1 off och SW1:2 on.
2. Vrid upp varvtalsratten så att instrumentet visar 50.0 (50 V ut).
3. Ställ SW1:2 off och SW1:1 on.
4. Vrid P5 (RPM/V) så att instrumentet visar 72.0 (72 krpm).

4. INSTÄLLNING AV MIN- OCH MAXVARVTAL

1. Ställ varvtalsratten i minläge.
2. Vrid P3 (VMIN) så att instrumentet visar önskat minvarvtal.
3. Ställ varvtalsratten i maxläge.
4. Vrid P4 (VMAX) så att instrumentet visar önskat maxvarvtal.

5. INSTÄLLNING AV TRIPGRÄNS FÖR UTSTRÖM

1. Ställ SW1:1 off och SW1:4 on.
2. Vrid P4 (ITRIP) så att instrumentet visar önskad strömgräns. Instrumentet visar 10 x strömmwn om inte DP2 ställs on (SW2:6).

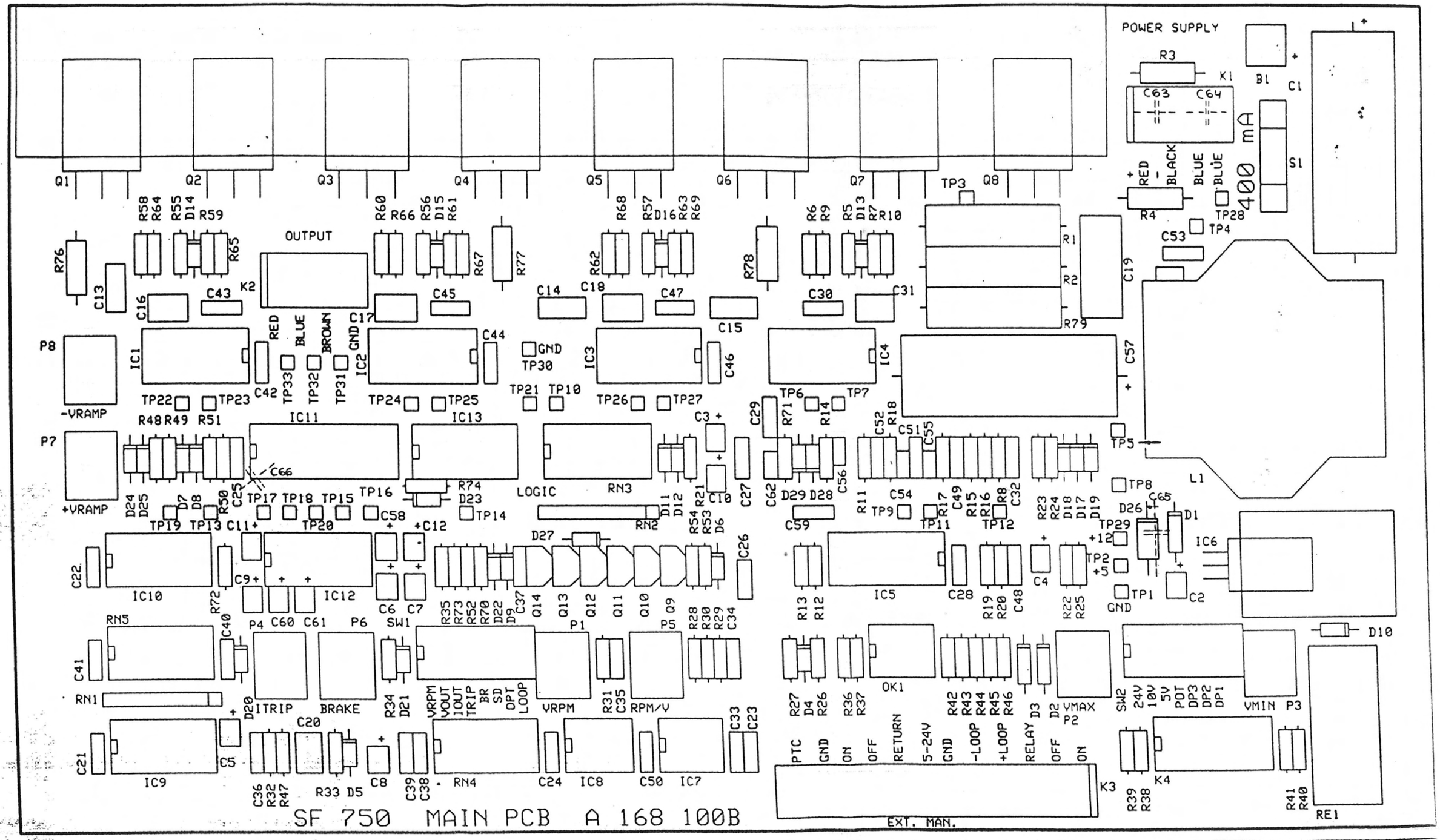

HONTERADE PÅ FOLJESIDA

960613	1	C63, C64, C65, C66		KOMPONENTPLACERING
DAT.	NR.	ÄNDRING	NAMN	SF750 MAIN PCB

A 168 102B

Skala 1:1

Rit. 1991 05 14 HM

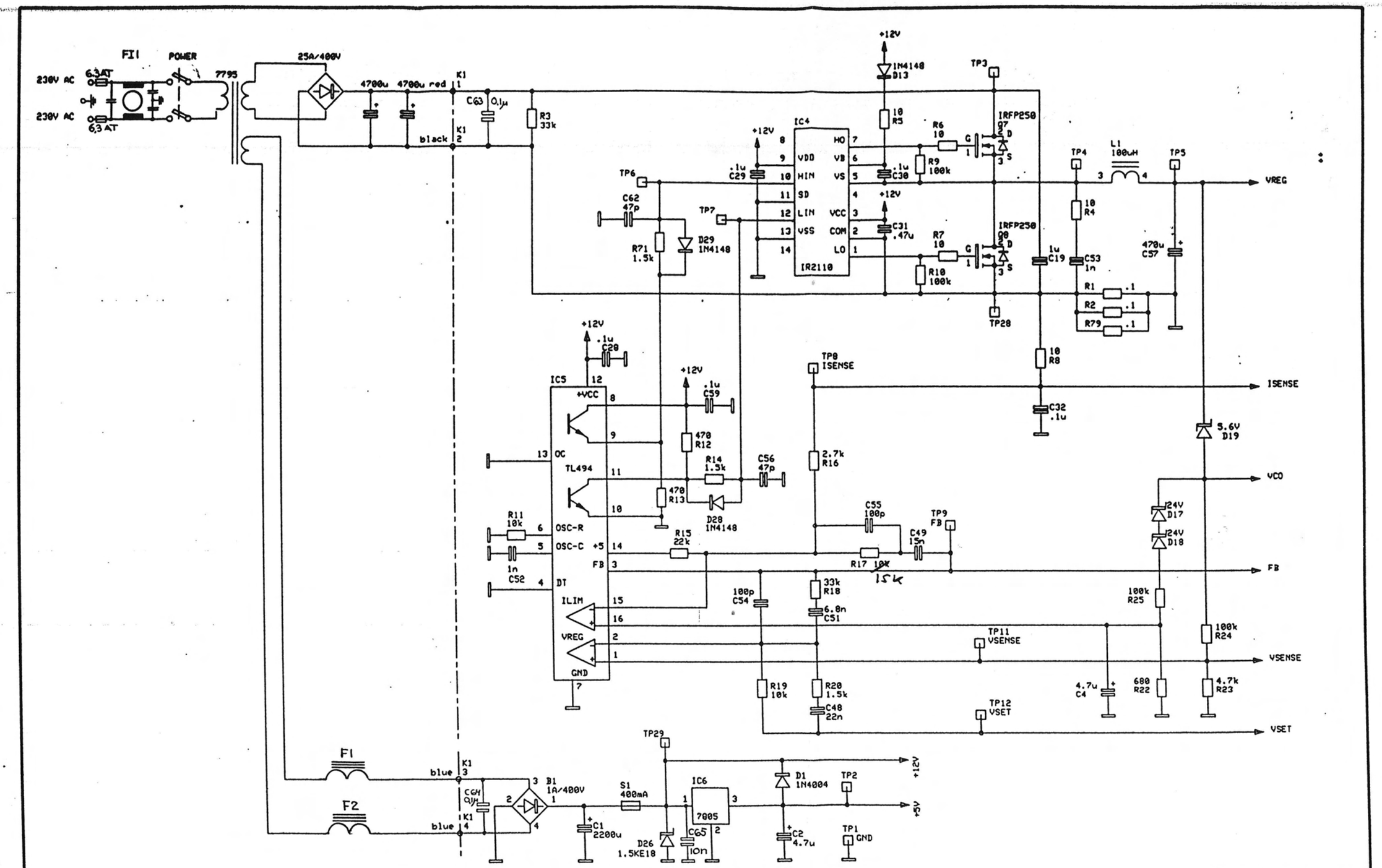

			KRETSSCHEMA PAGE 1 (3)	Nr. A 168 101B
960612	1	FI1, F1, F2, C63, C64, C65	SF 750	Skala
DAT.	NR.	ÄNDRING	MAIN PCB POWER SUPPLY	Rit. 1991 05 14 HM

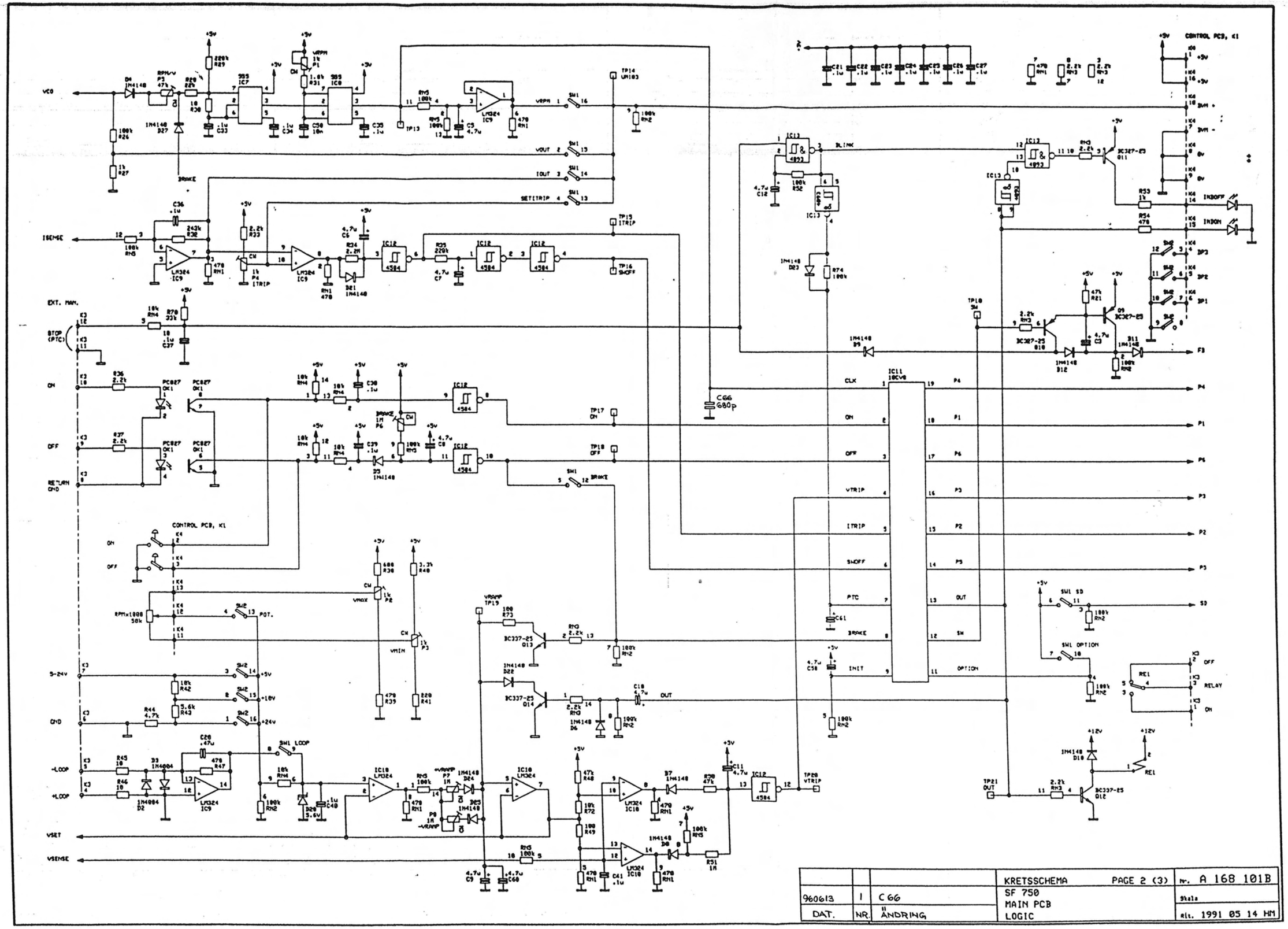
CONTROL PCB, K1
VCO
BRAKE
ISENSE
EXT. MAN.
STOP (PTC)
ON
OFF
RETURN GND
VRPM
VOUT
IOUT
SETITRIP
ITRIP
SWOFF
BLINK
CLK
VTRIP
PTC
INIT
OUT
SW
OPTION
SD
RELAY
S-24V
GND
-LOOP
+LOOP
VSET
VSENSE
POT.
SW1 LOOP
SW1 OPTION
VRAMP
VMAX
VMIN
IN3OFF
IN3ON
RE1
CG6
680p
960613 | 1 | C 66 | KRETSSCHEMA PAGE 2 (3) | Nr. A 168 101B
DAT. | NR. | ÄNDRING | SF 750 MAIN PCB LOGIC | Skala
ält. 1991 05 14 HM

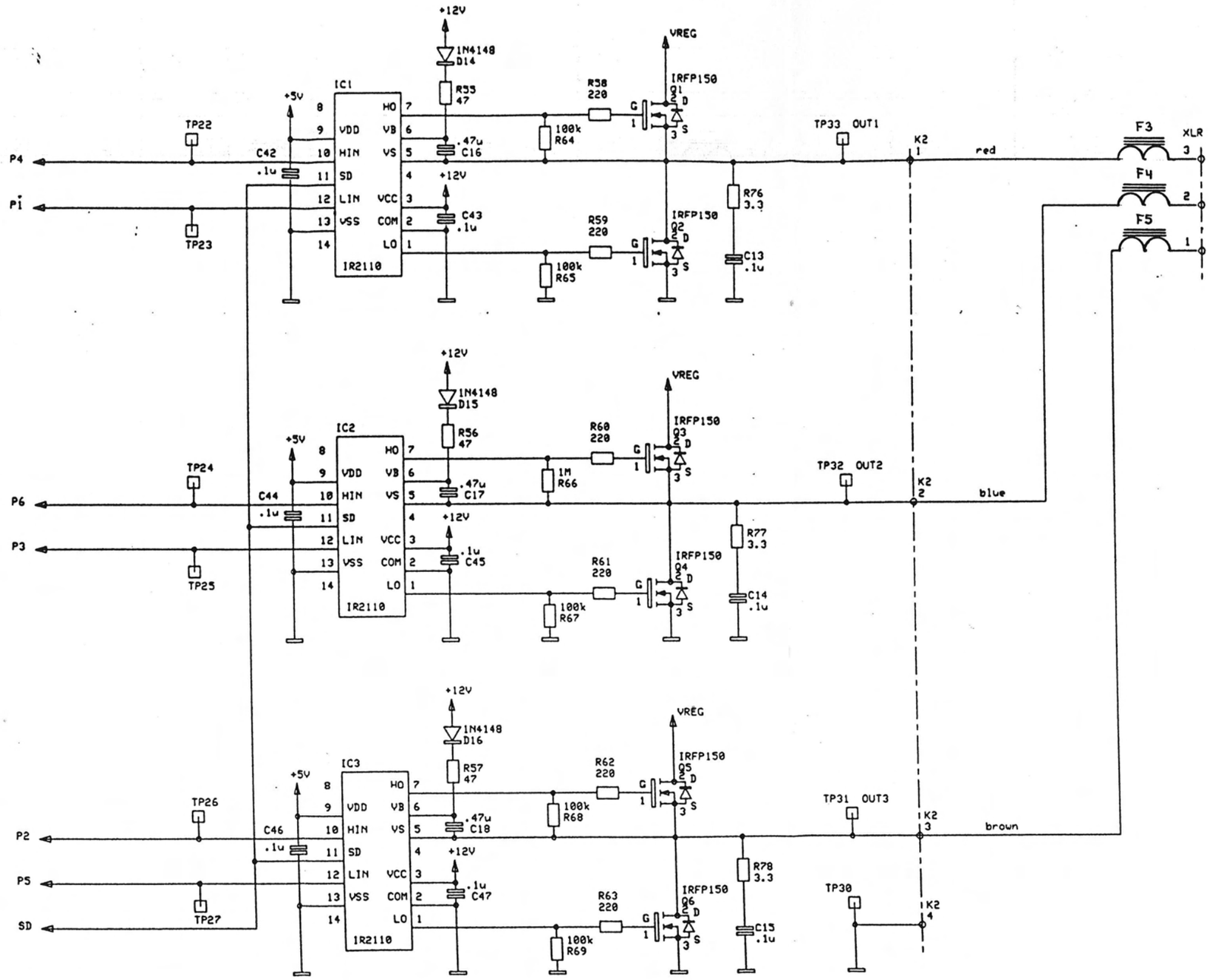

			KRETSSCHEMA PAGE 3 (3)	Nr. A 168 101B
960613	1	F3, F4, F5	SF 750	Skala
DAT.	NR.	ÄNDRING	MAIN PCB OUTPUT	Rit. 1991 05 14 HM

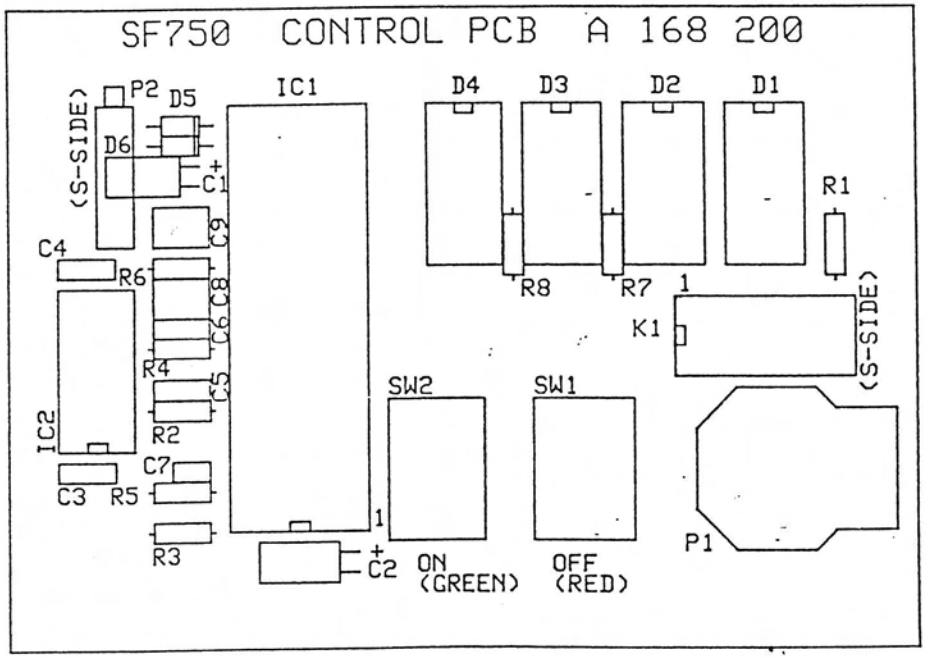

	KOMPONENTPLACERING**	Nr. A 168 202
	SF 750 CONTROL PCB	Skala 1.5:1
		Rit. 1989 10 09 HM

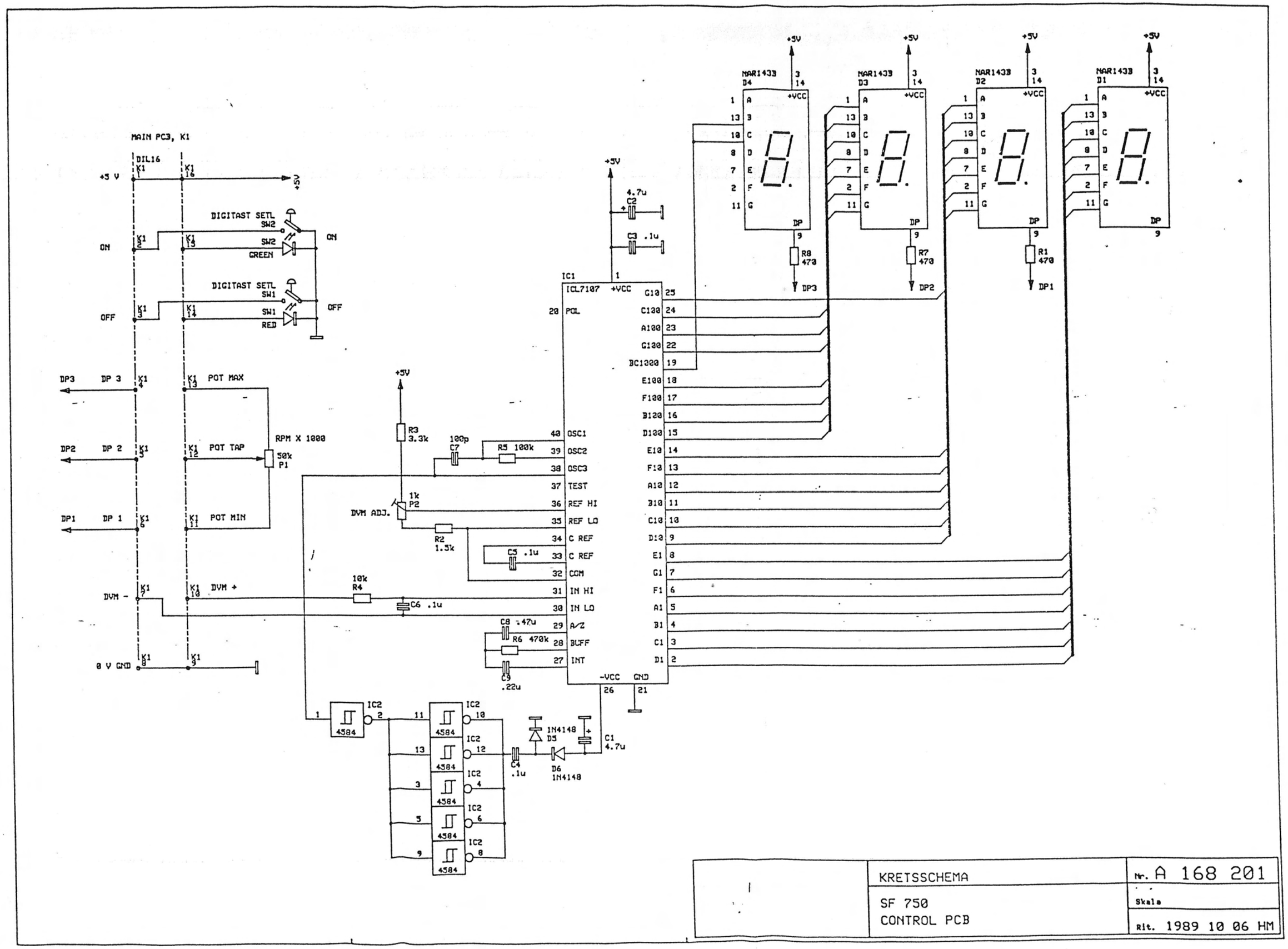

	KRETSSCHEMA	Nr. A 168 201
	SF 750 CONTROL PCB	Skala
		Rit. 1989 10 06 HM